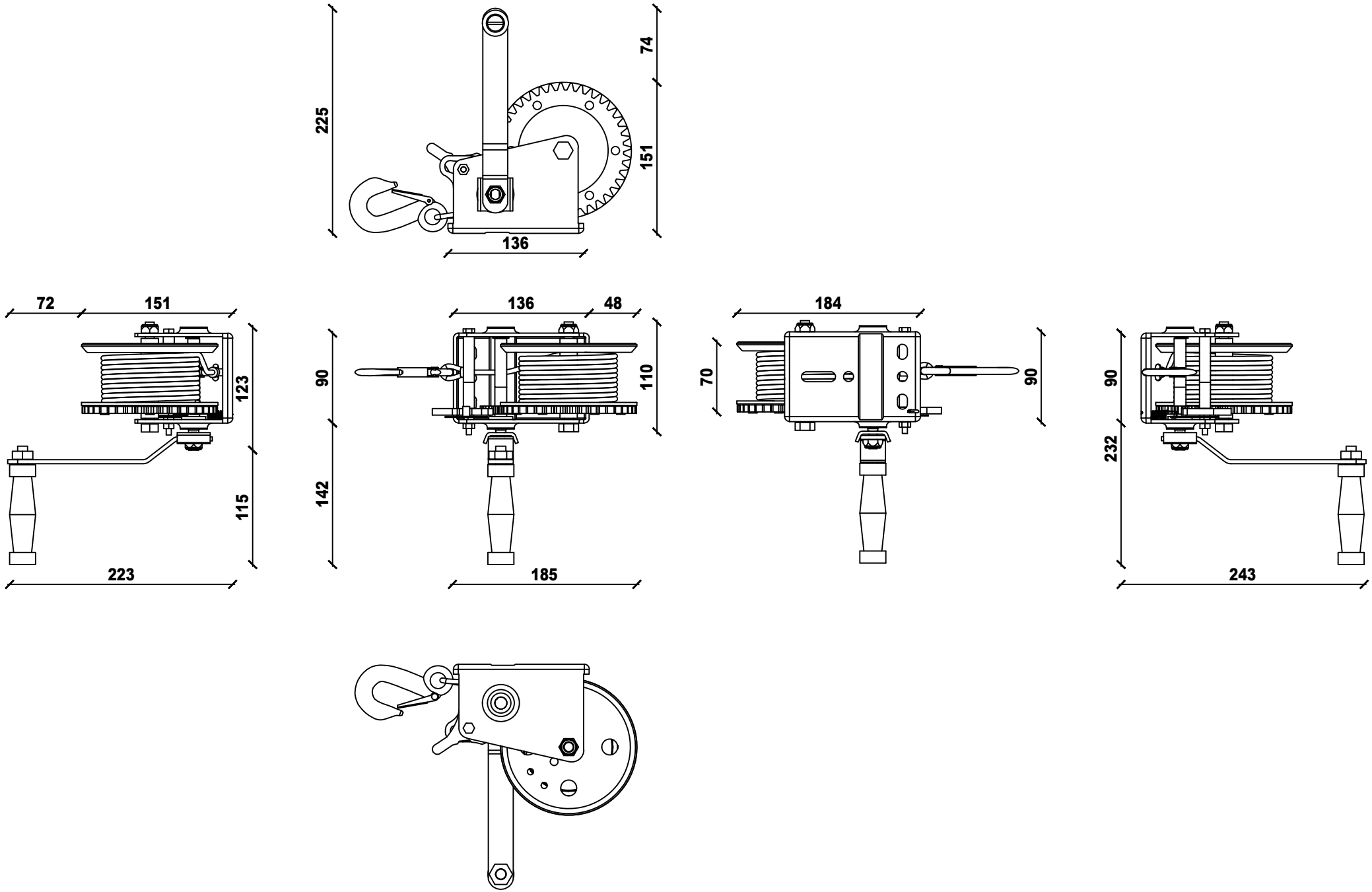
225
74
151
136
72
151
123
115
223
136
48
90
110
142
185
184
70
90
90
232
243